Elektro-/Wasserversorgungspoller LOTTA E VIII und E VIII/1

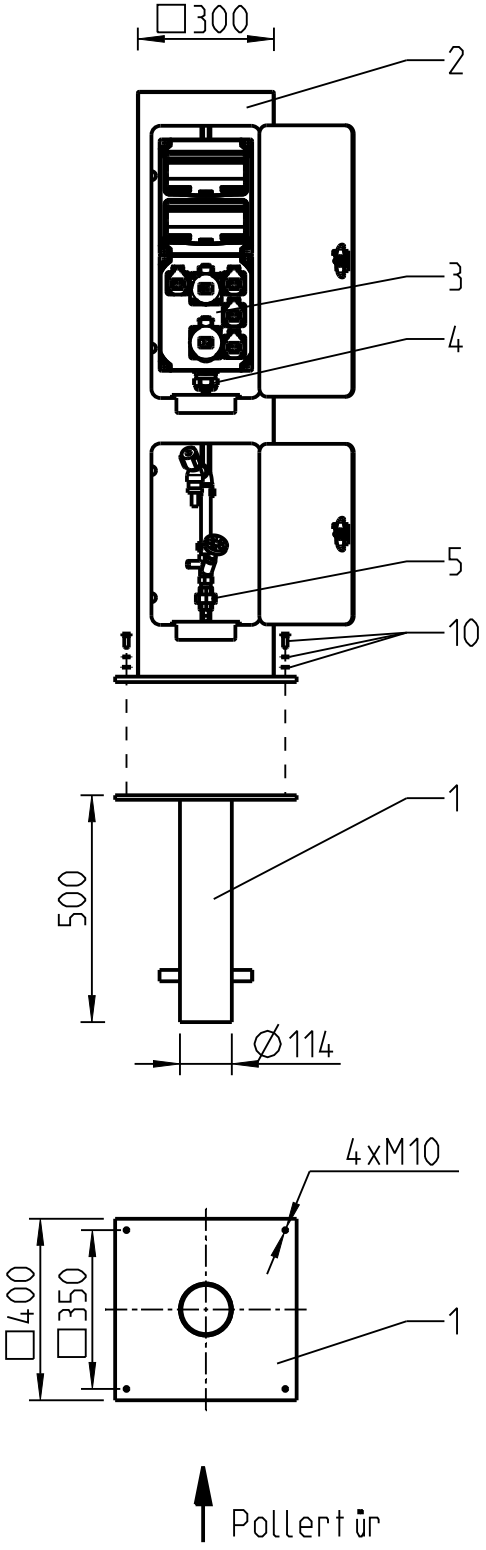

Bei Montage mit Eingrabstück (1):

Das Eingrabstück in den Boden einlassen und befestigen. Danach den Poller (2) mit 4 Stk. Schrauben M10, U-Scheiben und Federringen (10) mit dem Erdstück (1) verschrauben.

Bei Montage ohne Eingrabstück (1):

Das Anschraubmaß auf dem Fundament markieren und entsprechen den vorgesehenen Ankerschrauben/-bolzen M10 bohren. Den Versorgungspoller mit dem Fundament verschrauben.

Das vorhandene Erdkabel von unten in den Versorgungspoller (2) führen.
! Das Kabel muss während der Installation spannungsfrei sein!

Die Elektroeinheit (3) öffnen und das Erdkabel durch die Kabelverschraubung (4) einführen. Das Kabel entsprechend kürzen und auf den vorhandenen Klemmstein aufklemmen.
Das Kabel mit der Kabelverschraubung fixieren und die Elektroeinheit wieder schließen.

Die Wasserleitung von unten in den Poller einführen und mit dem Anschlussstück (5) verschrauben.

Heiterblickstr. 37 - 04347 Leipzig - tel: + 49 - 341-24 56 13 0 - fax: + 49 - 341-24 56 13 99 - info@leipziger-leuchten.com - www.leipziger-leuchten.com