Anbauleuchte für Wand-, Decken bzw. Eckmontage

AL-WE HARTMUT II, V LED

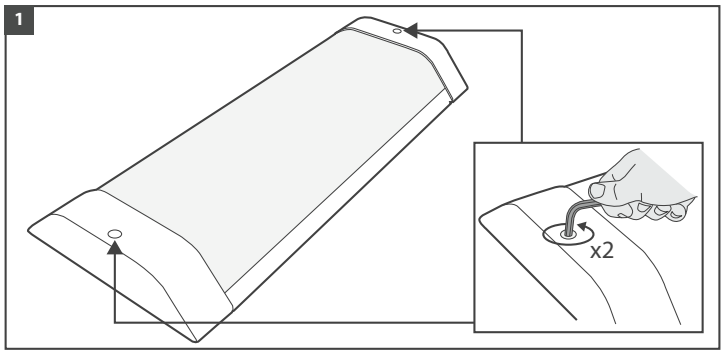

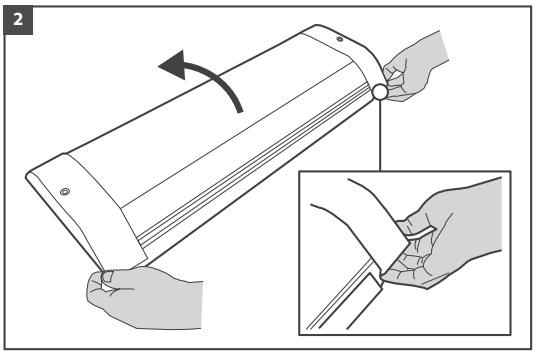

Vermeiden Sie den direkten Blick in das LED, während des Betriebes

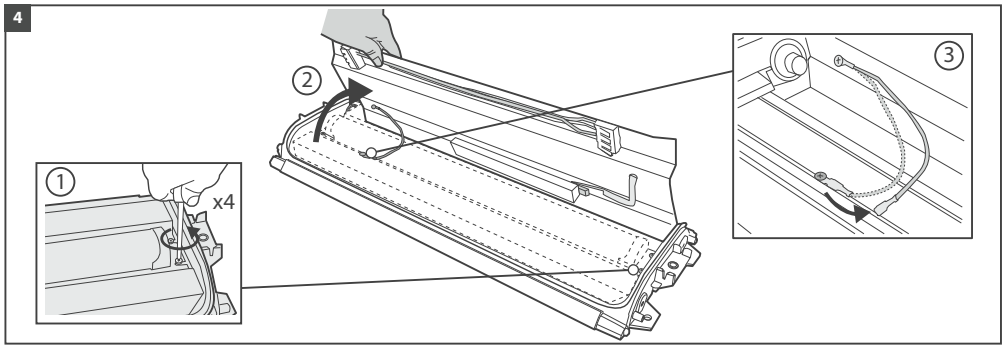

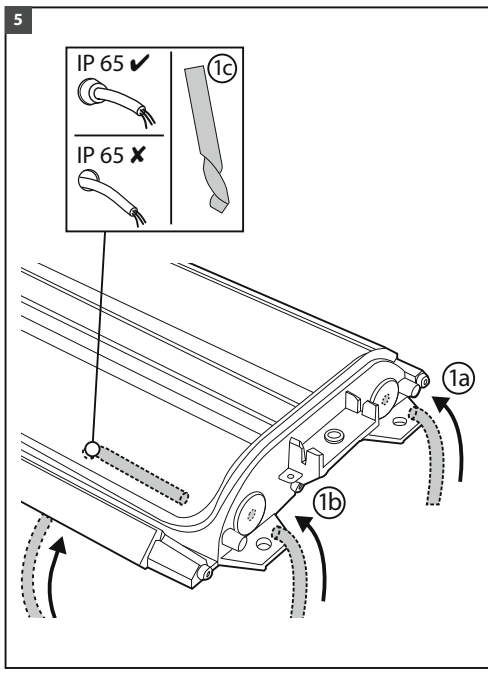

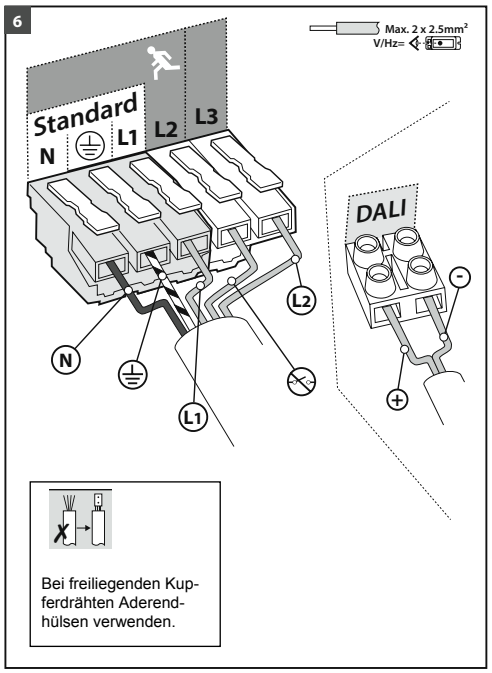

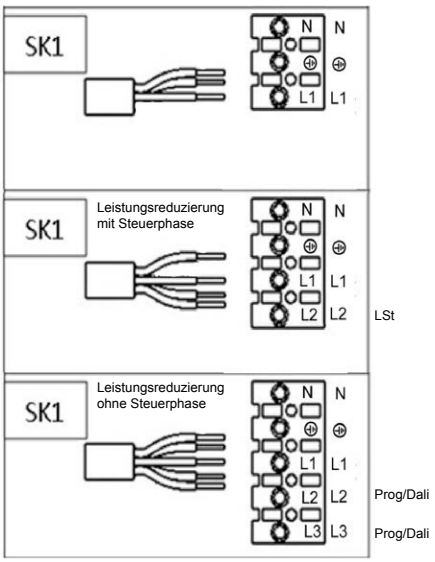

Anbauleuchte für Wand-, Decken bzw. Eckmontage

AL-WE HARTMUT II, V LED

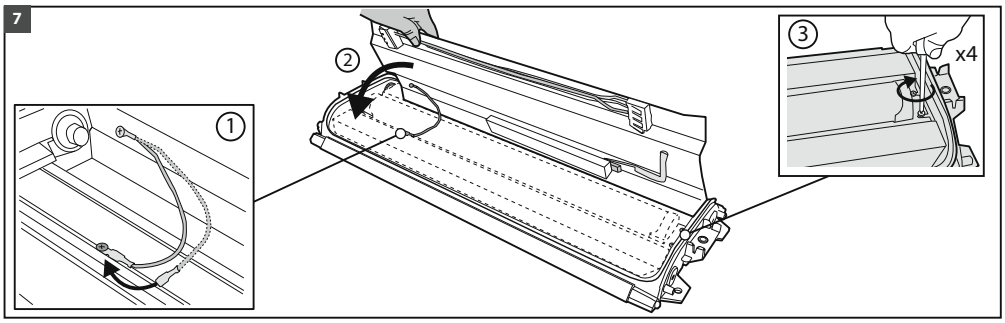

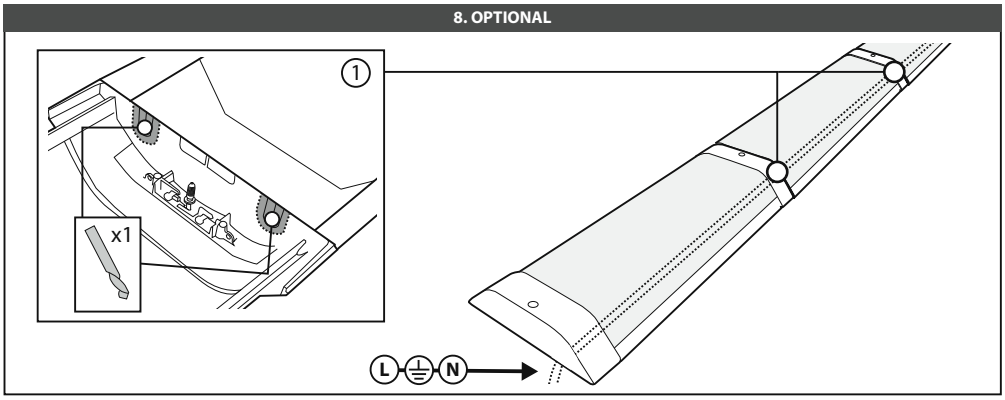

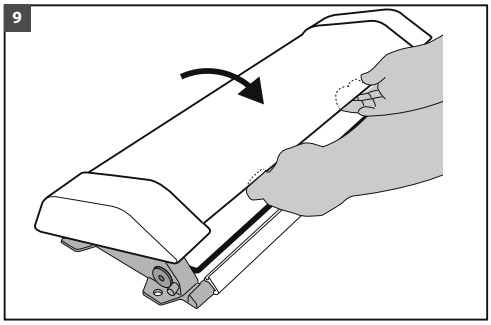

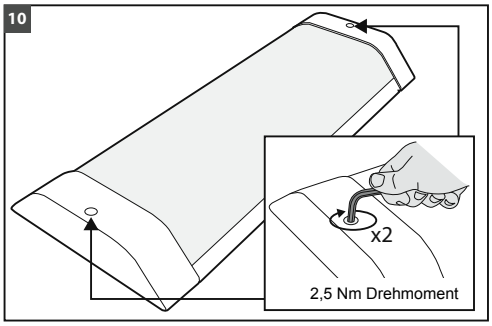

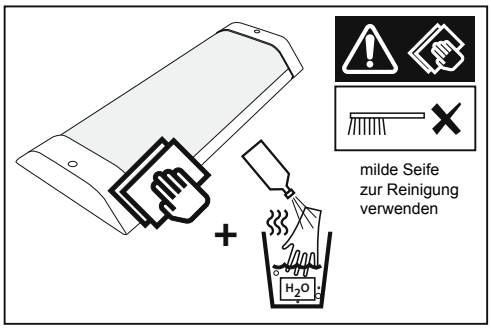

Betrieb und Wartung
Fällt eine Lichtquelle aus, sollte diese umgehend ersetzt werden bzw. der Stromkreis abgeschaltet werden, um Schäden an den Betriebsgeräten zu vermeiden. Bei fortlaufendem Betrieb mit einer Netzspannung, die die Nennspannung übersteigt, nimmt die erwartete Lebensdauer der Lampe und des Geräts ab. Die Befestigungsschrauben der Abdeckung sollten bei jedem Auswechseln der Lampen eingefettet werden, um eine spätere Wartung zu erleichtern. Verwenden Sie nur Silikonfett. Schmierfett auf Ölbasis beschädigt das Kunststoffmaterial. Die Produkt-Serie HARTMUT enthält Kunststoffteile. Bei einer Installation in Umgebungen, in denen die Chemikalien verwendet werden, ist ein Qualitätsverlust nicht auszuschließen. Unsere Technische Abteilung berät Sie gerne.

Wichtiger Sicherheitshinweis: Stellen Sie vor Durchführen der Wartungsarbeiten an dieser Leuchtenserie sicher, dass sie von der Stromversorgung getrennt ist. Trennen Sie die Leuchtenserie von der Stromversorgung, bevor Sie die Isolierung der Anlage testen.

Heiterblickstr. 37 · D-04347 Leipzig · tel.: +49 341 245613-0 · fax: +49 341 245613-99 · info@leipziger-leuchten.com · www.leipziger-leuchten.com

Anbauleuchte für Wand-, Decken bzw. Eckmontage

AL-WE HARTMUT II, V LED

Montage mit Eckhalterungen

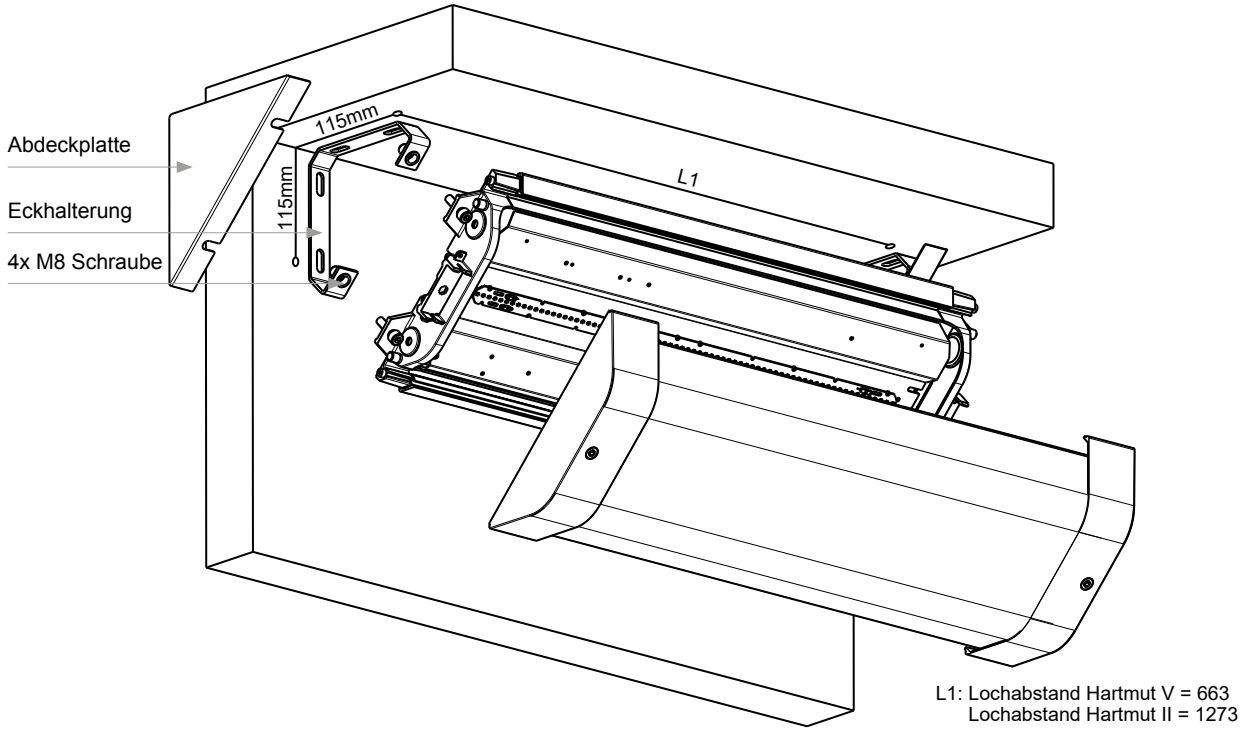

- Befestigen Sie die Winkel mit geeigneten Schrauben gemäß Bohrbild in Wand und Decke.

- Anschließend kann das Gehäuse ohne Abdeckung und Endkappen mit den beiliegenden M8 Schrauben an die Montagewinkel angebracht werden.

- Drehen Sie die Schrauben einige Umdrehungen ein und schieben Sie die seitliche Abdeckung in den Spalt zwischen Montagewinkel und den Verschraubpunkten der Leuchte.

- Ziehen Sie anschließend die Schrauben fest und bringen die Abdeckung wie auf Seite 2 dargestellt an.

Heiterblickstr. 37 · D-04347 Leipzig · tel.: +49 341 245613-0 · fax: +49 341 245613-99 · info@leipziger-leuchten.com · www.leipziger-leuchten.com